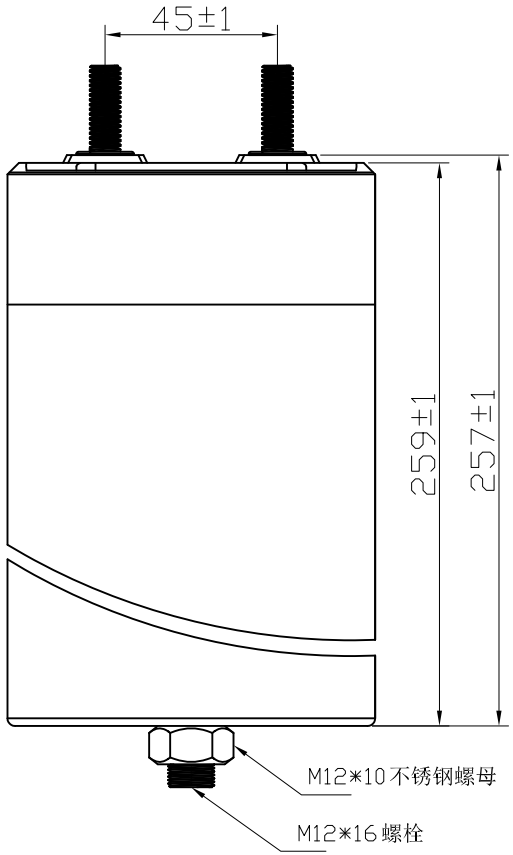

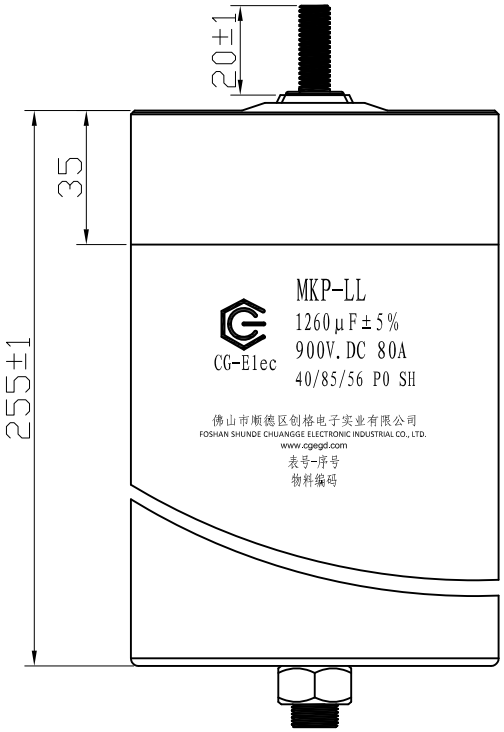

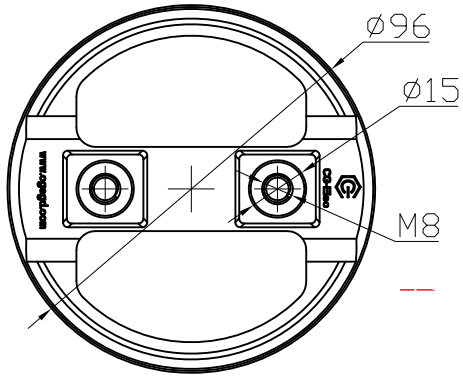

序号	更改内容	更改单号	标记处数	姓 名	日 期
1					
2					
3					

主要技术参数 Technical parameters		
额定容量 Rated capacitance	Cn	1260μF
容量偏差 Capacitance tolerance	Ctol	±5%(J)
额定电压 Rated voltage	Un	900V.DC
浪涌电压 Surge voltage	Us	1400V.DC t<100ms
有效电流 Effective current	Irms	80A
脉冲电流 Pulse current	Ip	6.3kA dv/dt>5V/μs
损耗角正切值 Dissipation factor	tgδ	≤0.0015 100Hz
杂散电感 Stray inductance	ESL	<80nH
等效串联电阻 Equivalent series resistance	ESR	<1.0mΩ(实测为准) Please be actual measure
绝缘电阻 Insulation resistance	Ri	Ri×C>10000s
电气参数 Electrical parameters		
极间耐压 Voltage withstand between terminal	Utt	1350V.DC/60s
极壳耐压 Voltage withstand between terminal and case	Utc	4000V.AC/10s
爬电距离 Creepage distance	/	≥34mm
电气间隙 Electric clearance	/	≥30mm
工作环境 Working environment		
系统工作频率 System operating frequency	F	10kHz
环境湿度 Environmental humidity	RH	RH:0~95%
运行温度 Operating temperature	Tw	-40~105℃ T≥85℃, For every 1℃ increase in temperature, the voltage is derated by 2%
预期寿命 Life expectancy	/	100000h @θh.s.≤70℃
海拔高度 Altitude	/	<4000m
机械参数 Mechanical parameters		
封装形式 Encapsulation	/	铝外壳，干式 aluminum steel housing ,dry type
端子最大扭矩 Maximum torque on terminal	/	6.0N.m
底部安装扭矩 Bottom mounting torque		8.0N.m
未注公差 General tolerance	/	±1mm
安全等级 Safety level		
防爆等级 Explosion-proof grade	/	P0
失效率 Failure rate	/	<100fit

CG-Elec 佛山市顺德区创格电子实业有限公司				型号: MKP-LL	客户:
设计	乔向华 2020-2-14	重量(Kg)		名称: DC-Link 电容	第1页
制图	乔向华 2020-2-14	单位	mm		共1页
审核	乔向华 2020-2-14	数量		图号: C1280900511--(YG0203)	版 次
批准		图纸比例	1:2		A/1
管控图纸,未经许可不得翻印		表面处理		材料	

VP Electronics
Total Solution of Power Electronics
Address :- 53, Friends enclave , east block , sultan puri road,delhi :- 110086
Phone :- +91-11-25478313 , +91-11-25488313 , +91-11-25961617
Email :-info@vpelectronics.net Website:-www.vpelectronics.net